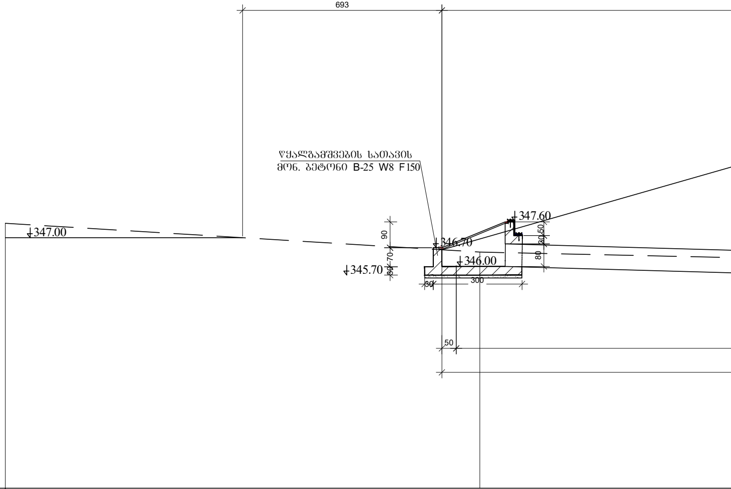
693
წყალგამშვების სათავის
მონ. ბეტონი B-25 W8 F150
347.00
90
70
30
345.70
346.70
346.00
347.60
50
30
80
30
300
50

ჰორ: 1:100
ვერტ: 1:100

მიწის ზედაპირის ნიშნულები	347.50	346.50
მანძილები	16.5	

წყალგამშვების გრძივი ჭრილი

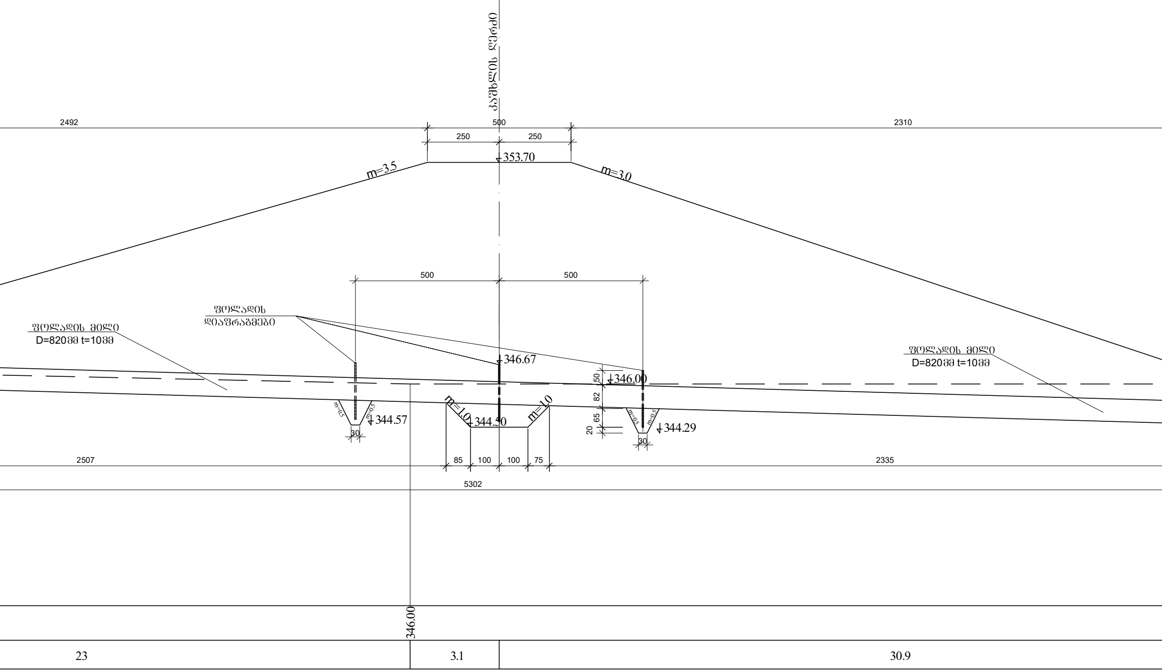
კაშხლის ღერძი
2492
500
2310
250
250
353.70
m=3.5
m=3.0
500
500
ფოლადის დიაფრაგმები
ფოლადის მილი D=820მმ t=10მმ
346.67
346.00
50
82
65
20
m=0.5
m=0.5
m=1.0
m=1.0
344.57
344.50
344.29
30
30
ფოლადის მილი D=820მმ t=10მმ
2507
85
100
100
75
2335
5302
346.00
23
3.1
30.9

წყალგამშვების
კაშხლის

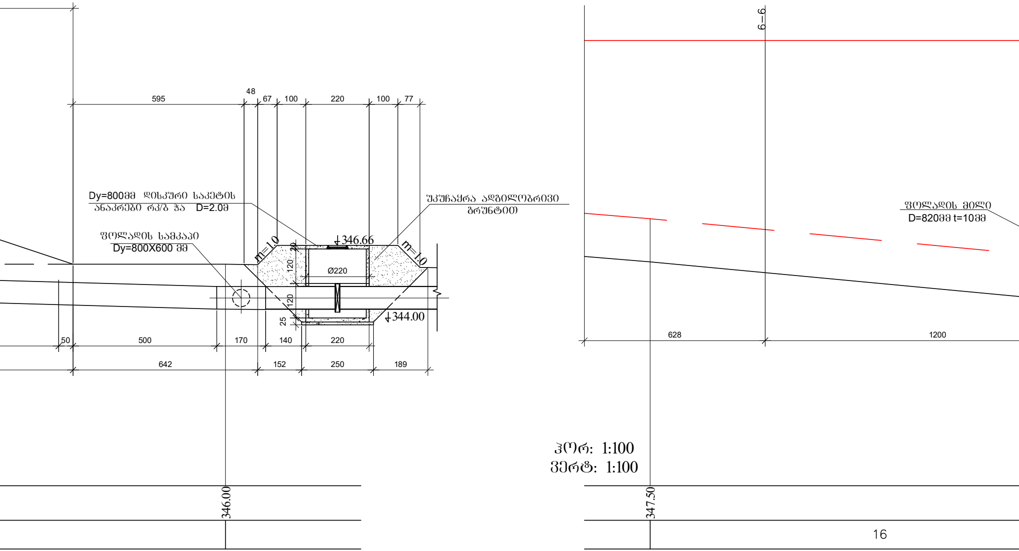

595
48
67
100
220
100
77
Dy=800მმ დისკური საკეტის
ანაკრები რკ/ბ ჭა D=2.0მ
ფოლადის სამკაპი
Dy=800X600 მმ
უკუჩაყრა ადგილობრივი
გრუნტით
m=1.0
m=1.0
346.66
Ø220
120
20
120
25
344.00
50
500
170
140
220
642
152
250
189
346.00
6–6
ფოლადის მილი
D=820მმ t=10მმ
628
1200
ჰორ: 1:100
ვერტ: 1:100
347.50
16

განივი ჭრილი ღერძზე

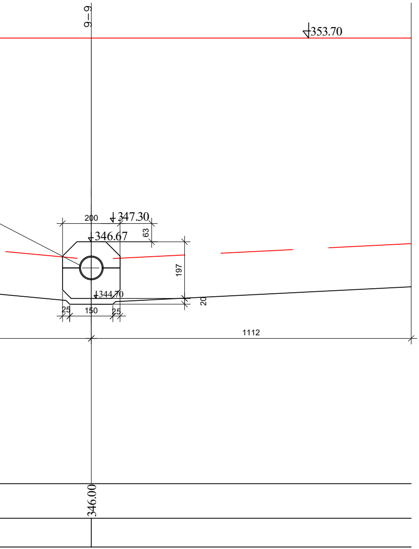
9–9
353.70
200
347.30
346.67
63
197
344.70
20
25
150
25
1112
346.00

შესასვლელი სათავისის გეგმა
მ 1:50

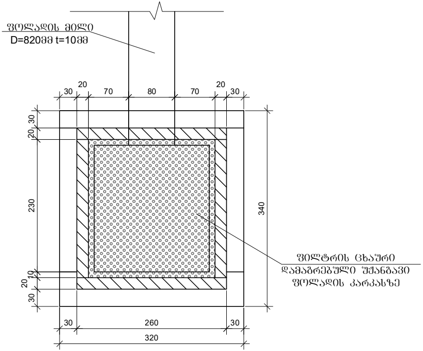
ფოლადის მილი
D=820მმ t=10მმ
30
20
70
80
70
20
30
30
20
230
10
20
30
340
ფილტრის ცხაური
დამაგრებული უჟანგავი
ფოლადის კარკასზე
30
260
30
320

წყალგამშვები მილსადენის ტიპიური კვეთი კაშხლის ქვედა ბიეფში
მ 1:50

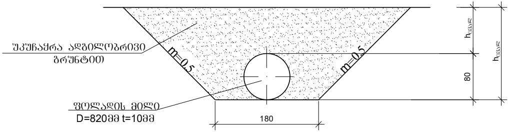
უკუჩაყრა ადგილობრივი
გრუნტით
m=0.5
m=0.5
ფოლადის მილი
D=820მმ t=10მმ
180
80
h
h
ფურცელი

ფოლადის დიაფრაგმის მოწყობა მილზე
მ 1:50

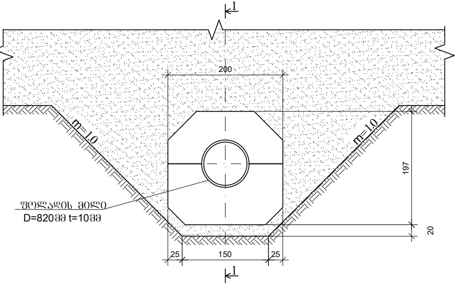
1
1
200
m=1.0
m=1.0
197
20
ფოლადის მილი
D=820მმ t=10მმ
25
150
25

ჭრილი 1-1
მ 1:50

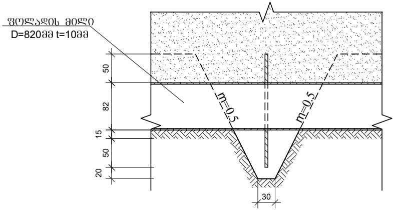
ფოლადის მილი
D=820მმ t=10მმ
50
82
15
50
20
m=0.5
m=0.5
30

ფოლადის დიაფრაგმის დეტალები
მ 1:50

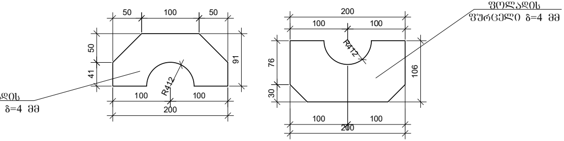
50
100
50
50
41
91
R412
100
100
200
დის
δ=4 მმ
200
100
100
R412
76
30
106
100
100
200
ფოლადის
ფურცელი δ=4 მმ

Dy=600მმ დისკური საკეტის ანაკრები რკ/ბ ჭა D=1.5მ
მ 1:50

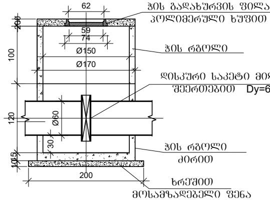
62
20
59
74
Ø150
Ø170
100
120
Ø60
30
15
10
200
ჭის გადახურვის ფილა
პოლიმერული ხუფით
ჭის რგოლი
დისკური საკეტი მილტუჩა
შეერთებით Dy=600მმ
ჭის რგოლი
ძირით
ხრეშით
მოსამზადებელი ფენა

ურდულების ჭების განლაგების სქემა
მ 1:50

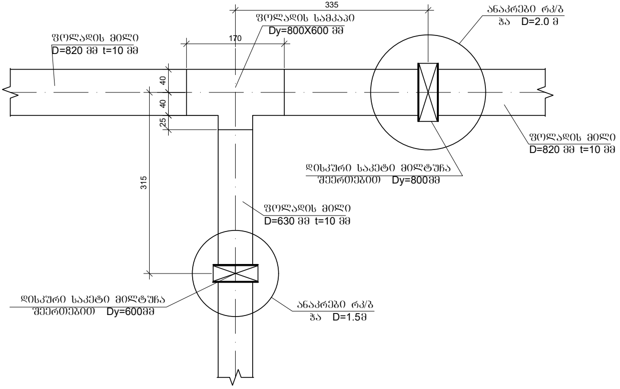
335
ფოლადის სამკაპი
Dy=800X600 მმ
170
ანაკრები რკ/ბ
ჭა D=2.0 მ
ფოლადის მილი
D=820 მმ t=10 მმ
40
40
25
ფოლადის მილი
D=820 მმ t=10 მმ
დისკური საკეტი მილტუჩა
შეერთებით Dy=800მმ
315
ფოლადის მილი
D=630 მმ t=10 მმ
დისკური საკეტი მილტუჩა
შეერთებით Dy=600მმ
ანაკრები რკ/ბ
ჭა D=1.5მ

Dy=800მმ დისკური საკეტის ანაკრები რკ/ბ ჭა D=2.0მ
მ 1:50

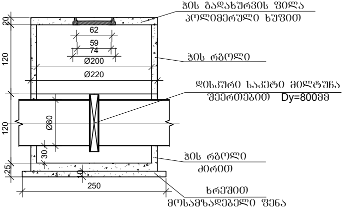
ჭის გადახურვის ფილა
პოლიმერული ხუფით
20
62
59
74
Ø200
Ø220
120
ჭის რგოლი
დისკური საკეტი მილტუჩა
შეერთებით Dy=800მმ
Ø80
120
30
ჭის რგოლი
ძირით
25
10
250
ხრეშით
მოსამზადებელი ფენა

შენიშვნები:

1. რეზერვუარის და სალექარის გეგმა, მ. 1:1000 იხ. ფურც. №1;
2. რეზერვუარის განივი პროფილები იხ. ფურც. №№ 2-1 ÷ 2-5;
3. რეზერვუარის გრძივი პროფილი იხ. ფურც. №3;
4. კაშხლის გრძივი პროფილი იხ ფურც № 4
5. კაშხლის განივი პროფილები იხ. ფურც. №5-1 ÷ 5-5;
6. კაშხლის ტიპიური ჭრილები და დეტალები იხ. ფურც. №6;
7. რეზერვუარიდან ზედმეტი წყლის გადამღვრელი მილის გრძივი პროფილი და დეტალები იხ. ფურც. №8;
8. სამუშაოთა მოცულობების უწყისი იხ. ფურც. №14.
9. აღნიშნულ განივზე (9-9) მოეწყობა რეზერვუარის წყალგამშვები ნაგებობა, რომლის ნახაზები წარმოდგენილი იქნება ცალკე კომპლექტად (ფურც. №7);
10. მილსადენი და ფოლადის სხვა ელემენტებზე უნდა მოეწყოს გაძლიერებული ანტიკოროზიული დაფარვა.

მდ. იორზე ნუშის ბაღის წყლის რეზერვუარის და სალექარის დეტალური პროექტი წყალგამშვების გრძივი და განივი ჭრილები და დეტალები	ფურც № 7